CUCINE LUBE

GRUPPO LUBE

CREO KITCHENS

INDESIT

Life proof.

Indice

Forni 4

Microonde 12

Piani a induzione 14

Piani a gas 16

Lavastoviglie 26

Lavatrici e lavasciuga 30

Frigoriferi 32

Informazioni e Servizi 39

Estetica Glass

Modello	Colore	Codice
IFW 4844 H BL	**Nero**	**072460I7J**

- Funzione Turn&Go
- **Forno 11 funzioni**
- Cavità 71 lt
- **Classe di efficienza energetica A+**
- Funzione di pulizia Steam&Clean
- Preriscaldamento veloce
- Porta Click&Clean
- Grill reclinabile
- Grill integrale
- Display digitale con cifre ambra
- 2 manopole esterne

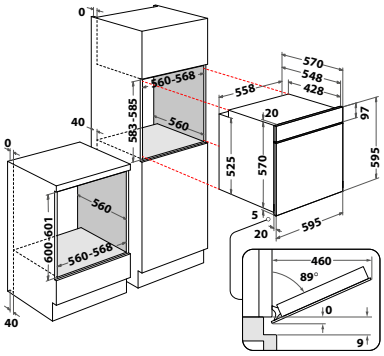

Estetica Glass

Modello	Colore	Codice
IFW 4844 H WH	**Bianco**	**072460I7H**

- Funzione Turn&Go
- **Forno 11 funzioni**
- Cavità 71 lt
- **Classe di efficienza energetica A+**
- Funzione di pulizia Steam&Clean
- Preriscaldamento veloce
- Porta Click&Clean
- Grill reclinabile
- Grill integrale
- Display digitale con cifre ambra
- 2 manopole esterne

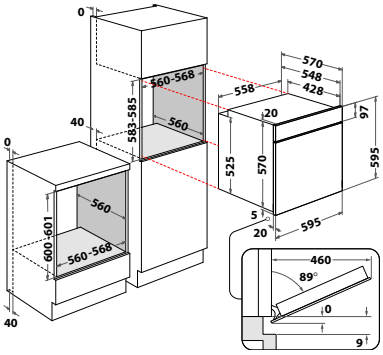

Estetica Glass

Modello	Colore	Codice
IFW 4534 H BL	**Nero**	**072460I7E**

- **Forno 6 funzioni**
- Cavità 71 lt
- **Classe di efficienza energetica A**
- Funzione di pulizia Steam&Clean
- Porta Click&Clean
- Grill reclinabile
- Grill integrale
- 3 manopole esterne

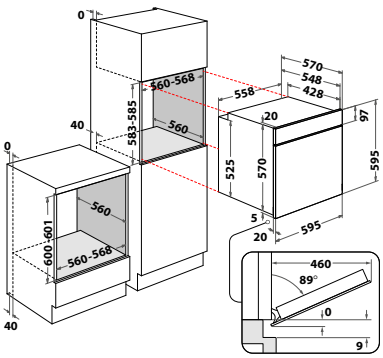

Estetica Glass

Modello	Colore	Codice
IFW 4534 H WH	**Bianco**	**072460I7D**

- **Forno 6 funzioni**
- Cavità 71 lt
- **Classe di efficienza energetica A**
- Funzione di pulizia **Steam&Clean**
- Porta **Click&Clean**
- Grill reclinabile
- Grill integrale
- 3 manopole esterne

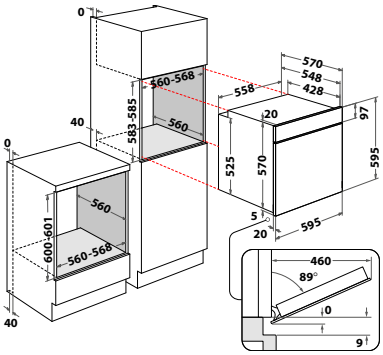

Estetica Glass

Modello	Colore	Codice
IFW 4534 H TD	**Tortora**	**072460I7F**

- **Forno 6 funzioni**
- Cavità 71 lt
- **Classe di efficienza energetica A**
- Funzione di pulizia **Steam&Clean**
- Porta **Click&Clean**
- Grill reclinabile
- Grill integrale
- 3 manopole esterne

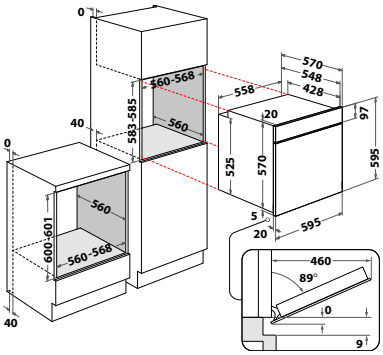

Estetica Glass

Modello	Colore	Codice
IFW 4534 H GR	**Grafite**	**072460I7G**

- **Forno 6 funzioni**
- Cavità 71 lt
- **Classe di efficienza energetica A**
- Funzione di pulizia **Steam&Clean**
- Porta **Click&Clean**
- Grill reclinabile
- Grill integrale
- 3 manopole esterne

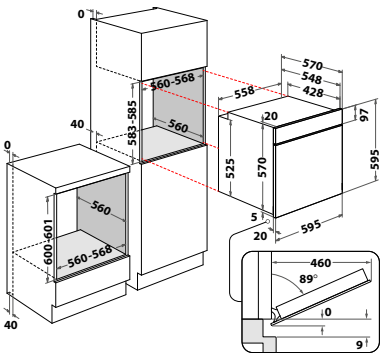

Estetica Inox Curved

Modello	Colore	Codice
IFW 3844 P IX	**Inox**	**072460I7V**

- Funzione Turn&Go
- **Forno 11 funzioni**
- Cavità 71 lt
- **Classe di efficienza energetica A+**
- Funzione di **pulizia pirolitica**
- Preriscaldamento veloce
- Porta **Click&Clean**
- Grill integrale
- Display digitale con cifre ambra
- 2 manopole esterne

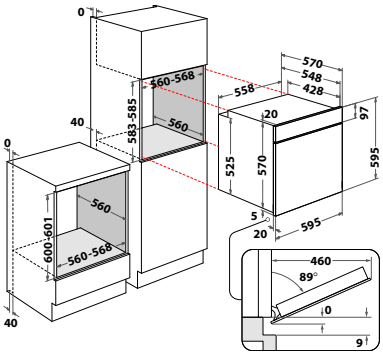

Estetica Inox Curved - Steam

Modello	Colore	Codice
IFWS 3841 JH IX	**Inox**	**072460I7W**

- Funzione Turn&Go Steam
- Funzione Turn&Go
- **11 funzioni totali**
- Cavità 71 lt
- **Classe di efficienza energetica A+**
- Funzione di pulizia Steam&Clean
- Porta **Click&Clean**
- Grill reclinabile
- Grill integrale
- Display digitale con cifre ambra
- 2 manopole Push Push a scomparsa

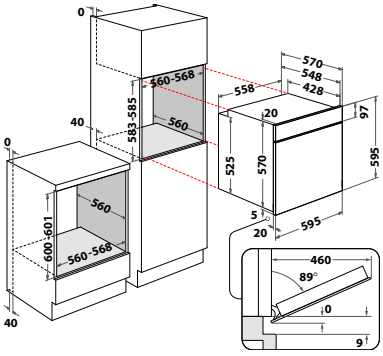

Estetica Inox Curved

Modello	Colore	Codice
IFW 3844 H IX	**Inox**	**072460I7C**

- Funzione Turn&Go
- **Forno 11 funzioni**
- Cavità 71 lt
- **Classe di efficienza energetica A+**
- Funzione di pulizia Steam&Clean
- Preriscaldamento veloce
- Porta **Click&Clean**
- Grill reclinabile
- Grill integrale
- Display digitale con cifre ambra
- 2 manopole esterne

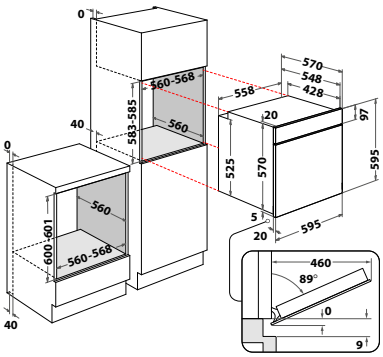

Estetica Inox Curved

Modello	Colore	Codice
IFW 3544 JH IX	**Inox**	**072460I7B**

- Funzione Turn&Go
- **Forno 8 funzioni**
- Cavità 71 lt
- **Classe di efficienza energetica A**
- Funzione di pulizia Steam&Clean
- Preriscaldamento veloce
- Porta Click&Clean
- Grill reclinabile
- Grill integrale
- Display digitale con cifre ambra
- 2 manopole Push Push a scomparsa

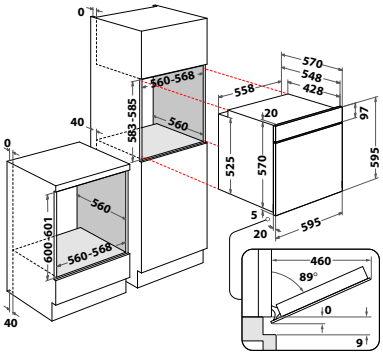

Estetica Inox Curved

Modello	Colore	Codice
IFW 3534 H IX	**Inox**	**072460I7A**

- **Forno 6 funzioni**
- Cavità 71 lt
- **Classe di efficienza energetica A**
- Funzione di pulizia Steam&Clean
- Porta Click&Clean
- Grill reclinabile
- Grill integrale
- 3 manopole esterne

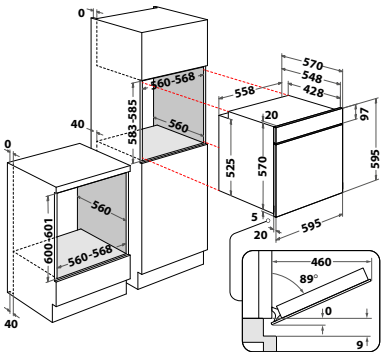

Estetica Inox

Modello	Colore	Codice
IFW 6544 IX	**Inox**	**072460I7R**

- Funzione Turn&Go
- **Forno 8 funzioni**
- Cavità 71 lt
- **Classe di efficienza energetica A**
- Porta Click&Clean
- Grill reclinabile
- Grill integrale
- Display digitale con cifre ambra
- 2 manopole esterne

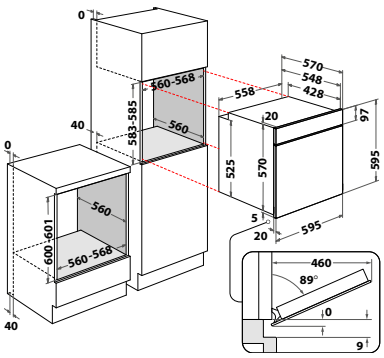

Estetica Inox

Modello	Colore	Codice
IFW 65Y0 IX	**Inox**	**072460I7Q**

- **Forno 5 funzioni**
- Cavità 66 lt
- **Classe di efficienza energetica A**
- Porta **Click&Clean**
- Grill reclinabile
- Grill integrale
- Display digitale con cifre ambra
- 2 manopole esterne

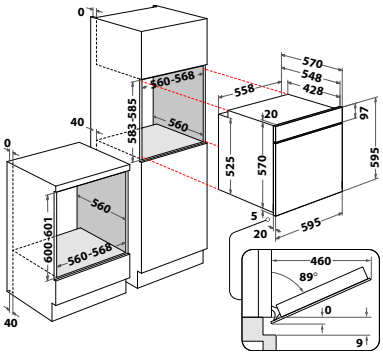

Estetica Inox

Modello	Colore	Codice
IFW 6834 IX	**Inox**	**072460I7S**

- **Forno 8 funzioni**
- Cavità 71 lt
- **Classe di efficienza energetica A**
- Porta **Click&Clean**
- Grill reclinabile
- Grill integrale
- 3 manopole esterne

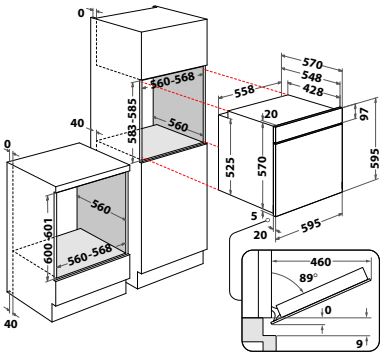

Estetica Inox

Modello	Colore	Codice
IFW 6530 IX	**Inox**	**072460I7M**

- **Forno 5 funzioni**
- Cavità 66 lt
- **Classe di efficienza energetica A**
- Porta **Click&Clean**
- Grill reclinabile
- Grill integrale
- 3 manopole esterne

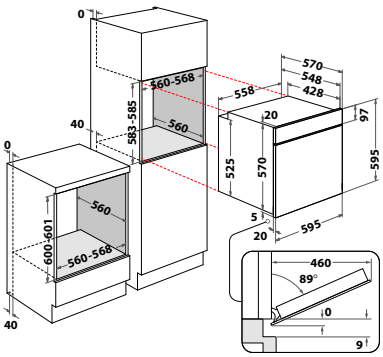

Estetica Inox

Modello	Colore	Codice
IFW 6530 BL	**Nero**	**072460I7P**

- **Forno 5 funzioni**
- Cavità 66 lt
- **Classe di efficienza energetica A**
- Porta Click&Clean
- Grill reclinabile
- Grill integrale
- 3 manopole esterne

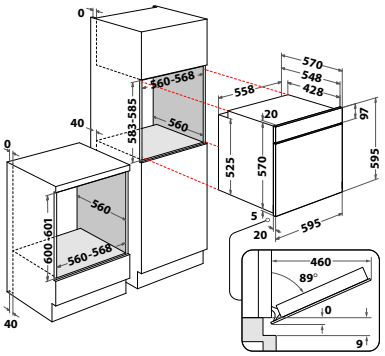

A

Estetica Inox

Modello	Colore	Codice
IFW 6230 IX	**Inox**	**072460I7K**

- **Forno statico 3 funzioni**
- Cavità 71 lt
- **Classe di efficienza energetica A**
- Porta Click&Clean
- Grill reclinabile
- Grill integrale
- 3 manopole esterne

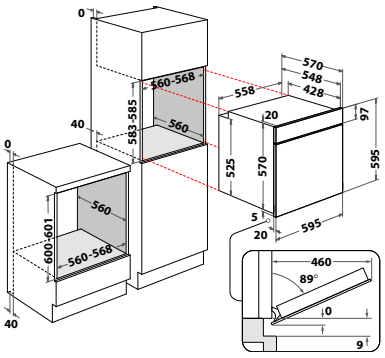

A

Estetica Base

Modello	Colore	Codice
IVF 32 IX	**Inox**	**072160I20**

- **Forno statico 3 funzioni**
- Cavità 60 lt
- **Classe di efficienza energetica A**
- 3 manopole esterne

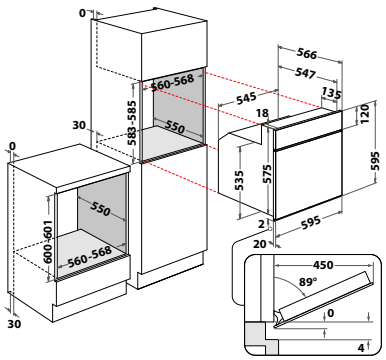

A

Estetica Inox

Modello	Colore	Codice
IGW 620 BL	**Nero**	**072360I47**

- **Forno a gas con funzione grill**
- Cavità 66 lt
- **Classe di efficienza energetica A+**
- Grill integrale
- 2 manopole esterne

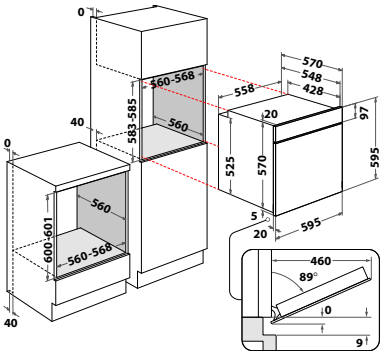

Estetica Inox

Modello	Colore	Codice
IGW 620 IX	**Inox**	**072360I48**

- **Forno a gas con funzione grill**
- Cavità 66 lt
- **Classe di efficienza energetica A+**
- Grill integrale
- 2 manopole esterne

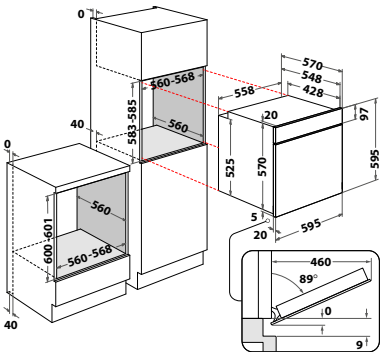

Estetica Tradizione

Modello	Colore	Codice
IFVR 800 H AN	Antracite	072560I6Y

- **Forno elettrico multifunzione con 8 programmi di cottura**
- Frontalino e porta in vetro
- Cavità 65 lt
- **Classe di efficienza energetica A**
- Funzione di pulizia Steam&Clean
- Orologio analogico
- 2 manopole esterne

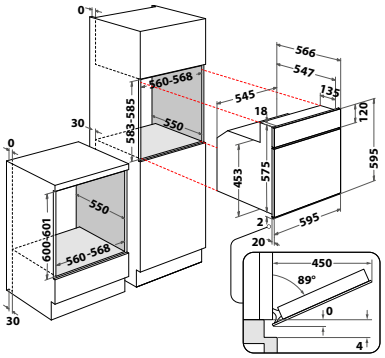

A

Estetica Tradizione

Modello	Colore	Codice
IFVR 800 H AV	Avena	072560I6X

- **Forno elettrico multifunzione con 8 programmi di cottura**
- Frontalino e porta in vetro
- Cavità 65 lt
- **Classe di efficienza energetica A**
- Funzione di pulizia Steam&Clean
- Orologio analogico
- 2 manopole esterne

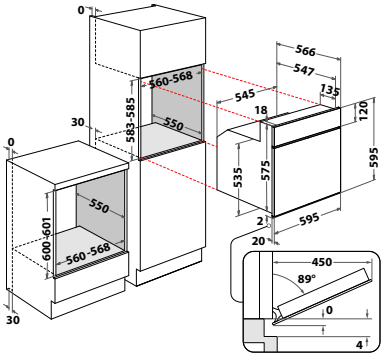

A

GLOSSARIO FORNI

A+ Classe energetica

A

Pulizia Pirolitica

Funzione Turn&Go Steam

Funzione di pulizia Steam&Clean

Grill Reclinabile

Porta Click&Clean

Funzione Turn&Go

Grill Integrale

Estetica Glass

Modello	Colore	Codice
MWI 4343 BL	**Nero**	**073060I35**

- Forno a microonde con grill
- **Cavità 31 lt**
- Funzioni tradizionali: Microonde, Grill, Grill + Microonde
- Funzioni speciali: Auto Defrost, Auto Reheat, Auto Cook
- Apertura porta a ribalta
- **Plate Cover**
- **Double Power Wave**
- Grill al quarzo
- Sicurezza bambini
- Display digitale
- Due manopole esterne

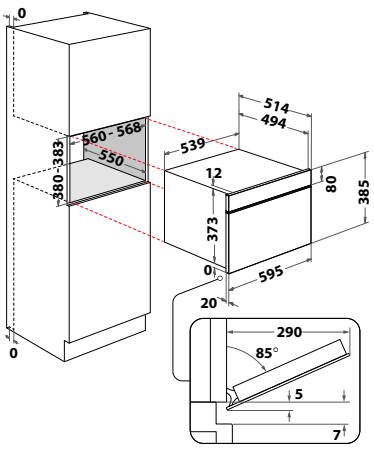

Estetica Inox

Modello	Colore	Codice
MWI 6213 IX	**Inox**	**073060I36**

- Forno a microonde con grill
- **Cavità 22 lt**
- Funzioni tradizionali: Microonde, Grill, Grill + Microonde, Defrost
- Apertura porta laterale
- **Plate Cover**
- **Double Power Wave**
- Grill al quarzo
- Sicurezza bambini
- Programmatore elettronico con display

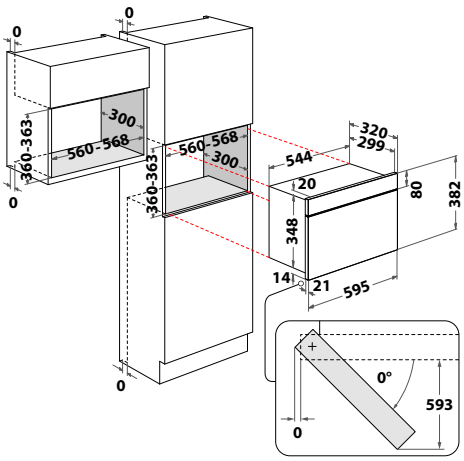

GLOSSARIO MICROONDE

Plate Cover

Push&Go

EasyWarm

Double Power Wave

EasyClean

EasyCooking

Estetica Base

Modello	Colore	Codice
MWI 125 GX	**Acciaio**	**073060I21**

- Forno a microonde con grill
- **Cavità 25 lt**
- Funzioni automatiche Push&Go
- 22 funzioni automatiche
- Funzioni tradizionali: Microonde, Grill, Grill + Microonde
- Apertura porta a sinistra
- Grill al quarzo
- Sicurezza bambini

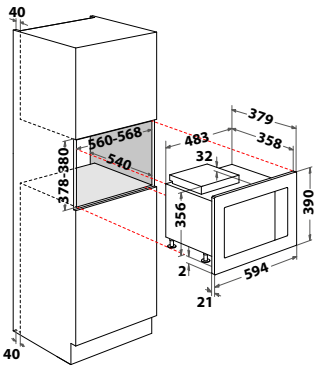

Estetica Base

Modello	Colore	Codice
MWI 120 GX	**Acciaio**	**073060I13**

- Forno a microonde con grill
- **Cavità 20 lt**
- Funzioni automatiche Push&Go
- 22 funzioni automatiche
- Funzioni tradizionali: Microonde, Grill, Grill + Microonde
- Apertura porta a sinistra
- Grill al quarzo
- Sicurezza bambini

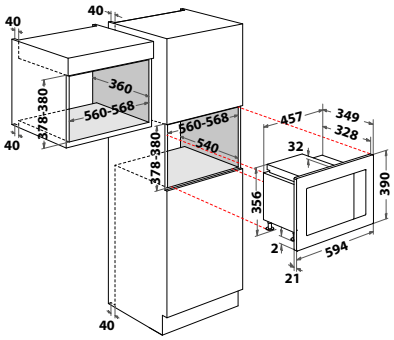

Estetica Base

Modello	Colore	Codice
MWI 120 SX	**Acciaio**	**073060I14**

- Forno a microonde
- **Cavità 20 lt**
- Funzioni automatiche Push&Go
- 21 funzioni automatiche
- Funzioni tradizionali: Microonde
- Apertura porta a sinistra
- Sicurezza bambini

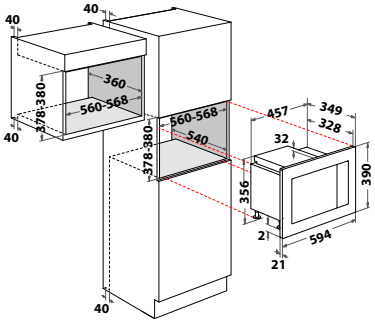

Piano a induzione da 77 cm

Modello	Colore	Codice
IB 21B77 NE	**Nero**	**074562I9A**
IB 21B77 NE Filotop		**074562I9AF**

- 4 zone di cottura ad induzione
- 9 livelli di potenza con booster
- Comandi a sfioramento indipendenti
- **Push&Go: Bollire, Tenere in Caldo, Moka**
- **Speciale zona di cottura Double Size**
- **Limitatore di potenza**: possibilità di impostare la potenza di assorbimento a 2,5 kW, 4 kW, 6 kW o 7 kW
- Spia di funzionamento
- Potenza massima: 7.2 kW
- Possibilità di installazione a filo

Da installare esclusivamente su basi predisposte per PC induzione.
Si consiglia l'abbinamento con cappe specifiche per l'induzione.

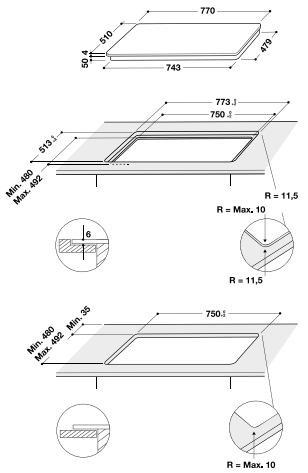

Piano a induzione da 60 cm

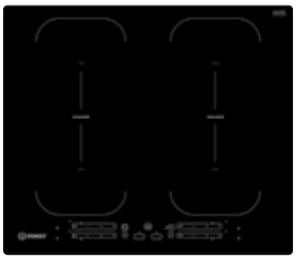

Modello	Colore	Codice
IB 88B60 NE	**Nero**	**074560I9F**
IB 88B60 NE Filotop		**074560I9FF**

- 4 zone di cottura ad induzione
- 9 livelli di potenza con booster
- Comandi a sfioramento indipendenti
- **Push&Go: Bollire, Tenere in Caldo**
- **Speciale zona di cottura doppia Double Size**
- **Limitatore di potenza**: possibilità di impostare la potenza di assorbimento a 2,5 kW, 4 kW, 6 kW o 7 kW
- Spia di funzionamento
- Potenza massima: 7.2 kW
- Possibilità di installazione a filo

Da installare esclusivamente su basi predisposte per PC induzione.
Si consiglia l'abbinamento con cappe specifiche per l'induzione.

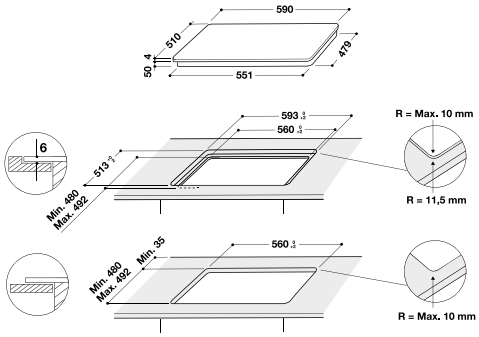

Piano a induzione da 60 cm

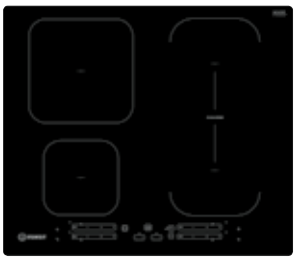

Modello	Colore	Codice
IB 65B60 NE	**Nero**	**074560I9J**
IB 65B60 NE Filotop		**074560I9JF**

- 4 zone di cottura ad induzione
- 9 livelli di potenza con booster
- Comandi a sfioramento indipendenti
- **Push&Go: Bollire, Tenere in Caldo, Moka**
- **Speciale zona di cottura Double Size**
- **Limitatore di potenza**: possibilità di impostare la potenza di assorbimento a 2,5 kW, 4 kW, 6 kW o 7 kW
- Spia di funzionamento
- Potenza massima: 7.2 kW
- Possibilità di installazione a filo

Da installare esclusivamente su basi predisposte per PC induzione.
Si consiglia l'abbinamento con cappe specifiche per l'induzione.

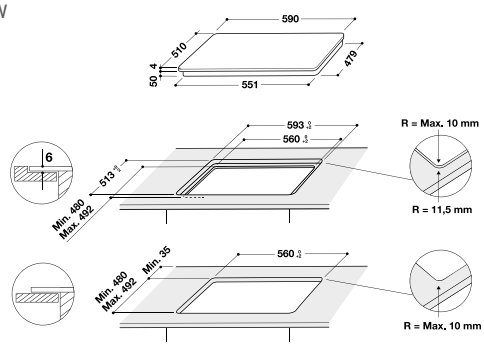

Piano a induzione da 60 cm

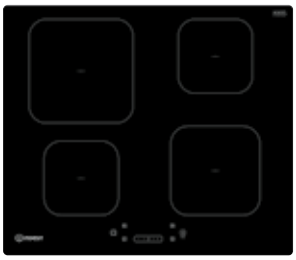

Modello	Colore	Codice
IS 83Q60 NE	Nero	074560I9G
IS 83Q60 NE Filotop		074560I9GF

- 4 zone di cottura ad induzione
- 9 livelli di potenza con booster
- Comandi centrali a sfioramento
- **Limitatore di potenza**: possibilità di impostare la potenza di assorbimento a 2,5 kW, 4 kW, 6 kW o 7 kW
- Spia di funzionamento
- Potenza massima: 7.2 kW
- Possibilità di installazione a filo

Da installare esclusivamente su basi predisposte per PC induzione.
Si consiglia l'abbinamento con cappe specifiche per l'induzione.

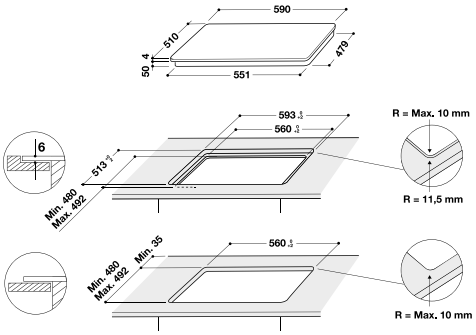

MADE IN ITALY

Piano in vetroceramica da 60 cm

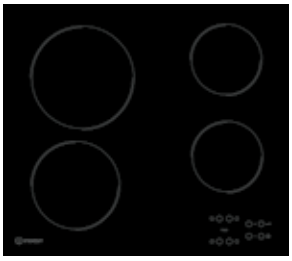

Modello	Colore	Codice
AAR 160 C	Nero	074560I8X

- 4 zone di cottura radianti
- 9 livelli di potenza
- Comandi a sfioramento
- Spia di funzionamento

Da installare esclusivamente su basi predisposte per PC induzione.

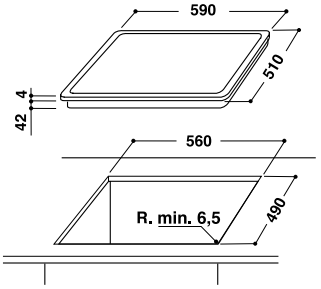

MADE IN ITALY

GLOSSARIO PIANI INDUZIONE

PUSH & GO **Push&Go**

Double Size

Facile e affidabile

Estetica Glass 75 cm

Modello	Colore	Codice
ING 72T/BK	Nero	074572I4M
ING 72T/BK Filotop		074572I4MF

- 5 fuochi gas di cui 1 High Power Flame
- Accensione elettronica sottomanopola
- Valvola di sicurezza gas
- Griglie doppie in ghisa
- Possibilità di installazione a filo

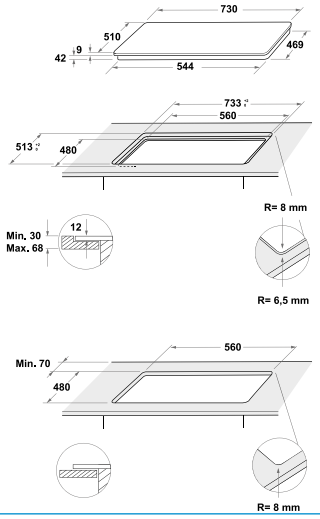

MADE IN ITALY

Estetica Glass 75 cm

Modello	Colore	Codice
ING 72T/GR	Grafite	074572I4N
ING 72T/GR Filotop		074572I4NF

- 5 fuochi gas di cui 1 High Power Flame
- Accensione elettronica sottomanopola
- Valvola di sicurezza gas
- Griglie doppie in ghisa
- Possibilità di installazione a filo

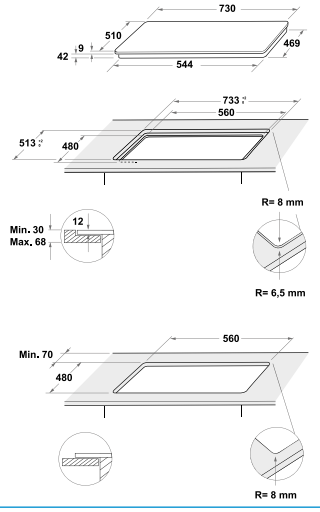

MADE IN ITALY

Estetica Glass 75 cm

Modello	Colore	Codice
ING 72T/WH	Bianco	074572I4P
ING 72T/WH Filotop		074572I4PF

- 5 fuochi gas di cui 1 High Power Flame
- Accensione elettronica sottomanopola
- Valvola di sicurezza gas
- Griglie doppie in ghisa
- Possibilità di installazione a filo

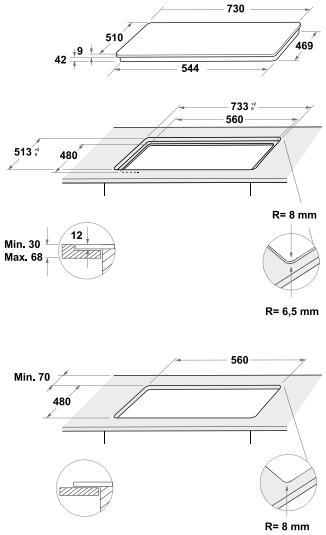

MADE IN ITALY

Estetica Glass 75 cm

Modello	Colore	Codice
ING 72T/TD	Tortora	074572I4Q
ING 72T/TD Filotop		074572I4QF

- **5 fuochi gas di cui 1 High Power Flame**
- **Accensione elettronica sottomanopola**
- Valvola di sicurezza gas
- **Griglie doppie in ghisa**
- Possibilità di installazione a filo

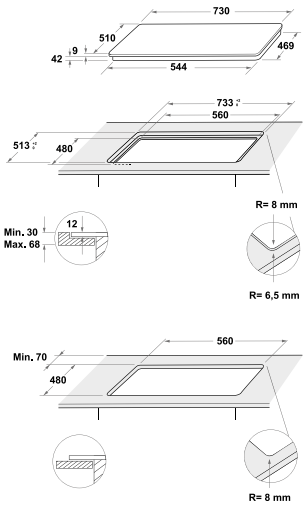

Estetica Glass 60 cm

Modello	Colore	Codice
ING 61T/BK	Nero	074564I4C
ING 61T/BK Filotop		074564I4CF

- **4 fuochi gas**
- **Accensione elettronica sottomanopola**
- Valvola di sicurezza gas
- **Griglie doppie in ghisa**
- Possibilità di installazione a filo

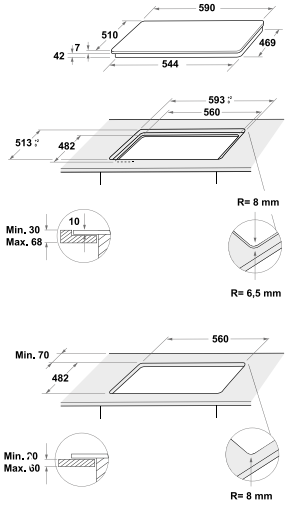

Estetica Glass 60 cm

Modello	Colore	Codice
ING 61T/GR	Grafite	074564I4D
ING 61T/GR Filotop		074564I4DF

- **4 fuochi gas**
- **Accensione elettronica sottomanopola**
- Valvola di sicurezza gas
- **Griglie doppie in ghisa**
- Possibilità di installazione a filo

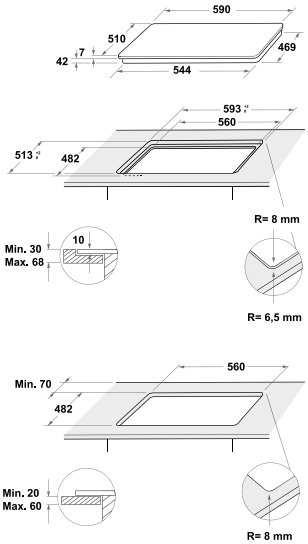

Estetica Glass 60 cm

MADE IN ITALY

Modello	Colore	Codice
ING 61T/WH	Bianco	074564I4E
ING 61T/WH Filotop		074564I4EF

- **4 fuochi gas**
- **Accensione elettronica sottomanopola**
- Valvola di sicurezza gas
- **Griglie doppie in ghisa**
- Possibilità di installazione a filo

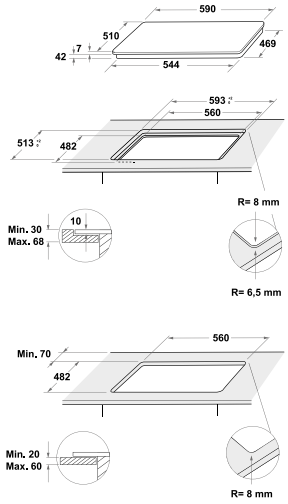

Estetica Glass 60 cm

MADE IN ITALY

Modello	Colore	Codice
ING 61T/TD	Tortora	074564I4F
ING 61T/TD Filotop		074564I4FF

- **4 fuochi gas**
- **Accensione elettronica sottomanopola**
- Valvola di sicurezza gas
- **Griglie doppie in ghisa**
- Possibilità di installazione a filo

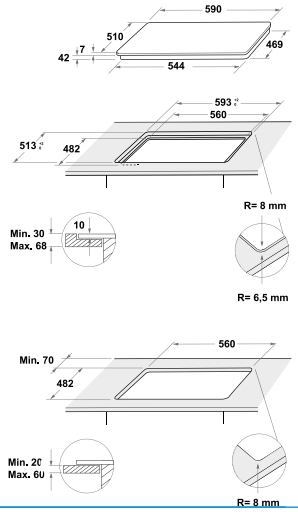

Estetica Inox 75 cm

Modello	Colore	Codice
THP 751 W/IX/I IT	**Inox**	**07508414Q**

- **5 fuochi gas di cui 1 High Power Flame**
- **Accensione elettronica sottomanopola**
- Valvola di sicurezza gas
- **3 griglie in ghisa**

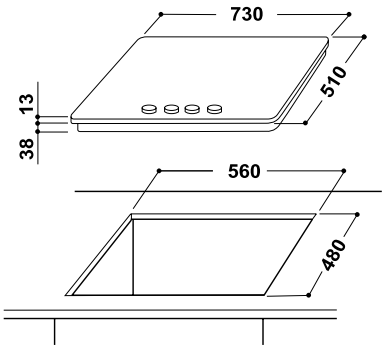

Estetica Inox 75 cm

Modello	Colore	Codice
THP 752 W/IX/I	**Inox**	**07508414N**

- **5 fuochi gas di cui 1 High Power Flame**
- **Accensione elettronica sottomanopola**
- Valvola di sicurezza gas
- 3 griglie smaltate

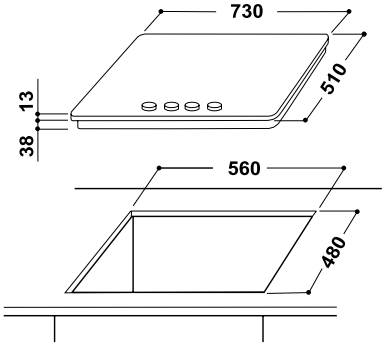

Estetica Inox 75 cm

Modello	Colore	Codice
THP 752 IX/I	**Inox**	**07508414L**

- **5 fuochi gas**
- **Accensione elettronica sottomanopola**
- Valvola di sicurezza gas
- 3 griglie smaltate

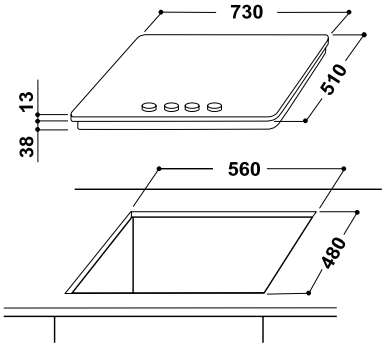

Estetica Inox 60 cm

Modello	Colore	Codice
THP 641 W/IX/I	**Inox**	**07506714F**

- **4 fuochi gas di cui 1 High Power Flame**
- **Accensione elettronica sottomanopola**
- Valvola di sicurezza gas
- **2 griglie in ghisa**

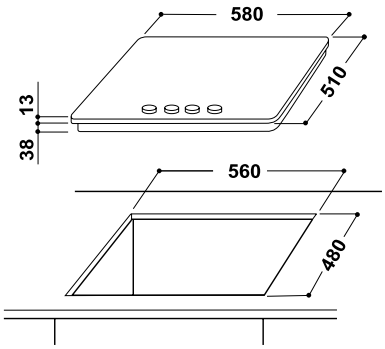

Estetica Inox 60 cm

Modello	Colore	Codice
THP 641 IX/I	**Inox**	**07506714A**

- **4 fuochi gas**
- **Accensione elettronica sottomanopola**
- Valvola di sicurezza gas
- **2 griglie in ghisa**

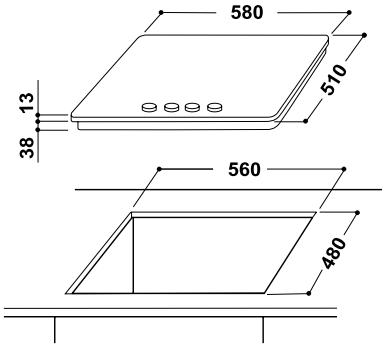

Estetica Inox 60 cm

Modello	Colore	Codice
THP 642 W/IX/I RU	**Inox**	**07506714D**

- **4 fuochi gas di cui 1 High Power Flame**
- **Accensione elettronica sottomanopola**
- Valvola di sicurezza gas
- 2 griglie smaltate

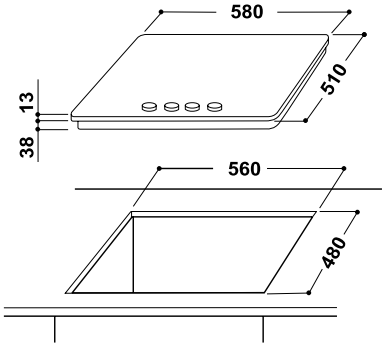

Estetica Inox 60 cm

Modello	Colore	Codice
THP 642 IX/I	**Inox**	**07506714B**

- **4 fuochi gas**
- **Accensione elettronica sottomanopola**
- Valvola di sicurezza gas
- 2 griglie smaltate

MADE IN ITALY

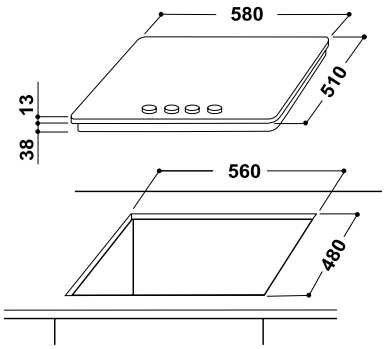

Estetica Inox 60 cm

Modello	Colore	Codice
PAA 642 IX/I WE	**Inox**	**075065I92**

- **4 fuochi gas**
- **Accensione elettronica sottomanopola**
- Valvola di sicurezza gas
- 2 griglie smaltate

MADE IN ITALY

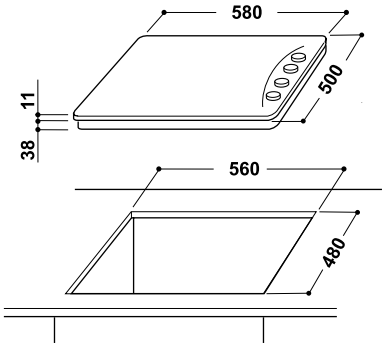

Estetica Prime 90 cm

Modello	Colore	Codice
PIM 950 AS (IX)	**Inox**	**075086I77**

- **5 fuochi gas**
- **Accensione elettronica sottomanopola**
- Valvola di sicurezza gas
- 3 griglie smaltate

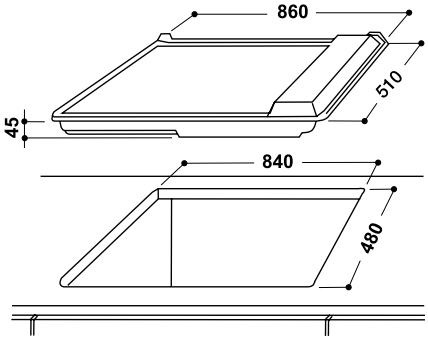

Estetica Tradizione 70 cm

Modello	Colore	Codice
BB 752 /I (AN)	**Antracite**	**07518I42**

- **5 fuochi gas di cui 1 tripla corona**
- **Accensione elettronica sottomanopola**
- Valvola di sicurezza gas
- 3 griglie smaltate

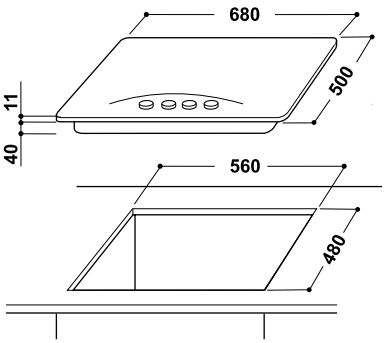

MADE IN ITALY

Estetica Tradizione 70 cm

Modello	Colore	Codice
BB 752 /I (AV)	**Avena**	**07518I4Z**

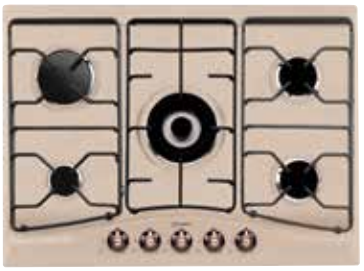

- **5 fuochi gas di cui 1 tripla corona**
- **Accensione elettronica sottomanopola**
- Valvola di sicurezza gas
- 3 griglie smaltate

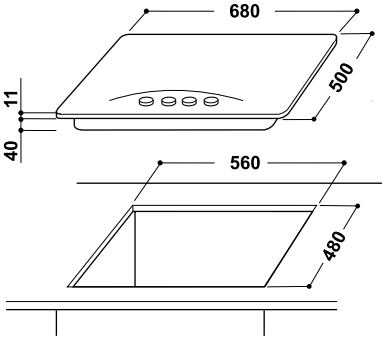

MADE IN ITALY

Estetica Tradizione 60 cm

Modello	Colore	Codice
PN 642 /I (AN)	**Antracite**	**075166I3Y**

- **4 fuochi gas**
- **Accensione elettronica sottomanopola**
- Valvola di sicurezza gas
- 2 griglie smaltate

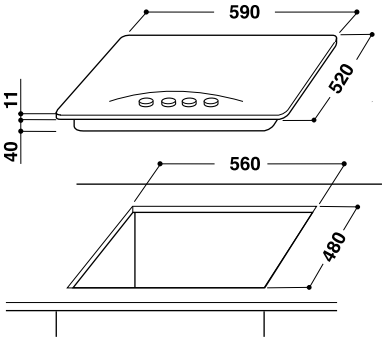

MADE IN ITALY

Estetica Tradizione 60 cm

Modello	Colore	Codice
PN 642 /I (AV)	**Avena**	**075166I3X**

- **4 fuochi gas**
- **Accensione elettronica sottomanopola**
- Valvola di sicurezza gas
- 2 griglie smaltate

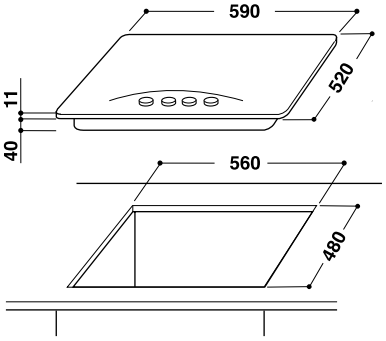

MADE IN ITALY

Piano cottura elettrico 60 cm

Modello	Colore	Codice
TI 60 X	**Inox**	**075062I23**

- **4 piastre elettriche**
- Spia di funzionamento
- Predisposizione kit manopole cromate

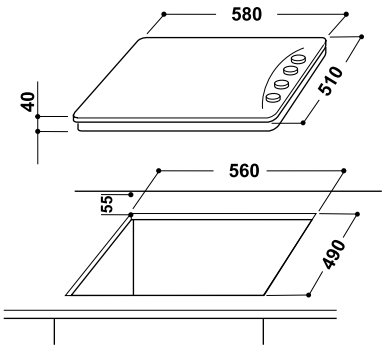

MADE IN ITALY

Piano cottura elettrico 30 cm

Modello	Colore	Codice
DP 2E (IX)	**Inox**	**074803**

- **2 piastre elettriche**
- Spia di funzionamento

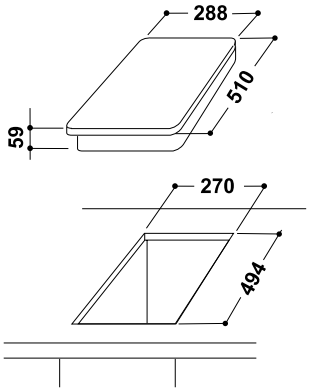

Piano cottura a gas 30 cm

Modello	Colore	Codice
DP 2GS (IX)	**Inox**	**074806**

- **2 fuochi gas**
- **Accensione elettronica sottomanopola**
- Valvola di sicurezza gas
- 1 griglia smaltata

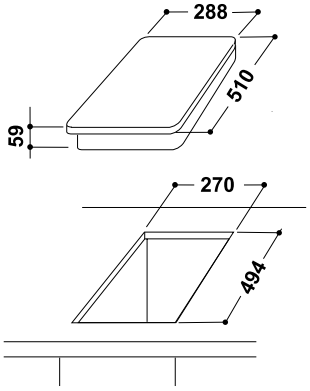

Modello	Colore	Codice
COV 75 CF/MR	Mirror	076575I72
COV 75 CF/NB	Nero	076575I73

- Estetica Inox
- Coperchio da 75 cm per piani THP 7

Modello	Colore	Codice
COV 60 CF/MR	Mirror	076560I65
COV 60 CF/NB	Nero	076560I66

- Estetica Inox
- Coperchio da 60 cm per piani THP 6

Modello	Colore	Codice
COV 60 CL/MR	Mirror	076560I71

- Coperchio da 60 cm per piani PAA 6

Modello	Colore	Codice
AKM 548 MR 01	Mirror	076570H73

- Coperchio da 75 cm per piani Tradizione BB 752

Modello	Colore	Codice
AMH 221 MR 01	Mirror	076560H66
AMH 221 NB 01	Nero	076560H67

- Coperchio da 60 cm per piani Tradizione PN 642

GLOSSARIO PIANI GAS

Bruciatore Tripla corona

High Power Flame

Griglie in ghisa

Nuova gamma Fast&Clean 28'
14 coperti

Modello	Colore	Codice
DIO 3C24 AC E	**Bianco**	**077540I97**

- **Classe di efficienza energetica E**
- **14 coperti**
- Sistema di asciugatura **Auto Door**
- **Fast&Clean 28'**
- **Push&Go**
- Ciclo **Extra**
- Ciclo **Extra Igiene**
- **Indicatore luminoso di fine ciclo**
- **Vassoio portaposate**
- Display Digitale
- **9 programmi**
- Multizona
- Partenza Ritardata 1-12 h
- Opzione Pastiglia
- Sistema di sicurezza antiallagamento: Aquastop
- Cerniere regolabili autobilancianti
- Cesti con Lift-up: + 3,5 cm in altezza

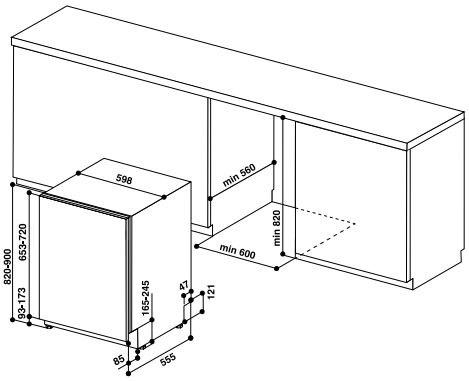

Nuova gamma Fast&Clean 28'
14 coperti

Modello	Colore	Codice
DIC 3C24 A	**Bianco**	**077540I95**

- **Classe di efficienza energetica E**
- **14 coperti**
- Sistema di asciugatura **Auto Door**
- **Fast&Clean 28'**
- **Push&Go**
- Ciclo **Extra**
- Ciclo **Extra Igiene**
- Display Digitale
- **8 programmi**
- Partenza Ritardata 1-12 h
- Opzione Pastiglia
- Sistema di sicurezza antiallagamento: Aquastop
- Cerniere regolabili autobilancianti
- Cesti con Lift-up: + 3,5 cm in altezza

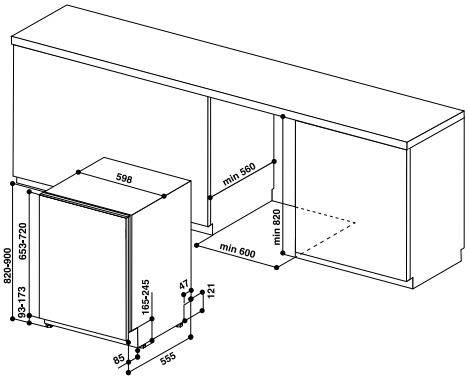

Nuova gamma Fast&Clean 28'
13 coperti

Modello	Colore	Codice
DIC 3B+16 A	**Bianco**	**077540I94**

- **Classe di efficienza energetica F**
- **13 coperti**
- **Fast&Clean 28'**
- **Push&Go**
- Display Digitale
- **7 programmi**
- Mezzo Carico
- Partenza Ritardata 1-12 h
- Opzione Pastiglia
- Sistema di sicurezza antiallagamento: Aquastop
- Cerniere regolabili autobilancianti
- Cesti con Lift-up: + 3,5 cm in altezza

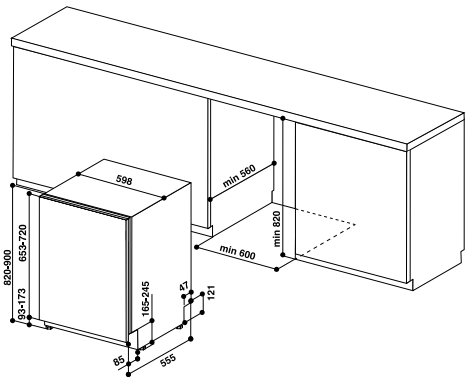

Nuova gamma Fast&Clean 28'
14 coperti, Sliding

Modello	Colore	Codice
DIE 2B19 A S	**Bianco**	**077540I93**

- **Classe di efficienza energetica F**
- **14 coperti**
- Fast&Clean 28'
- Push&Go
- Display LED
- **5 programmi**
- Sistema di sicurezza antiallagamento: Aquastop
- Cerniere sliding
- Cesti con Lift-up: + 3,5 cm in altezza

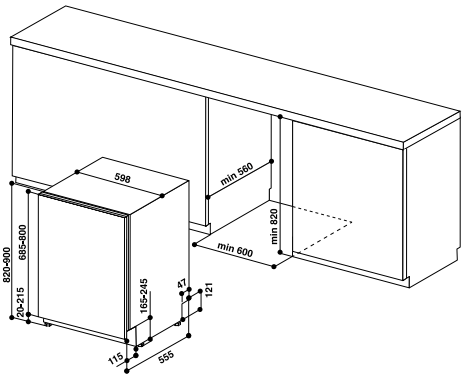

Nuova gamma Fast&Clean 28'
14 coperti

Modello	Colore	Codice
DIE 2B19 A	**Bianco**	**077540I91**

- **Classe di efficienza energetica F**
- **14 coperti**
- Fast&Clean 28'
- Push&Go
- Display LED
- **5 programmi**
- Sistema di sicurezza antiallagamento: Aquastop
- Cerniere regolabili autobilancianti
- Cesti con Lift-up: + 3,5 cm in altezza

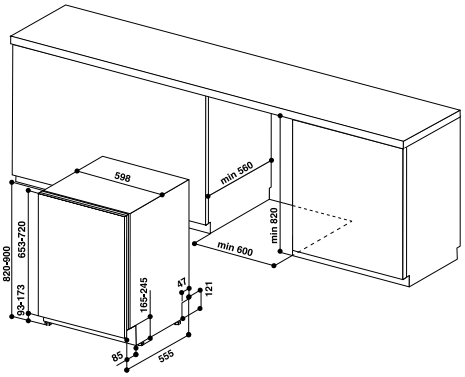

Nuova gamma Fast&Clean 28'
13 coperti

Modello	Colore	Codice
DIE 2B19	**Bianco**	**077540I90**

- **Classe di efficienza energetica F**
- **13 coperti**
- Fast&Clean 28'
- Push&Go
- Display LED
- **5 programmi**
- Sistema di sicurezza antiallagamento: Overflow
- Cerniere regolabili autobilancianti
- Cesti con Lift-up: + 3,5 cm in altezza

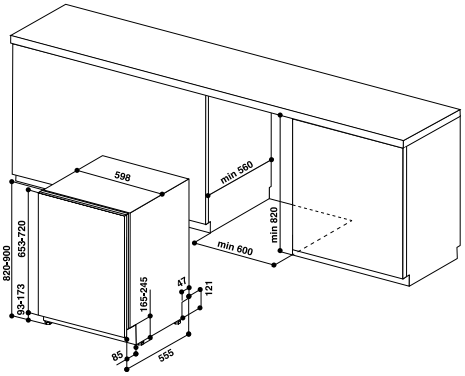

Nuova gamma Fast&Clean 28'
14 coperti

Modello	Colore	Codice
DBE 2B19 A X	**Inox**	**077525I54**

- **Classe di efficienza energetica F**
- **14 coperti**
- **Fast&Clean 28'**
- **Push&Go**
- Display LED
- **6 programmi**
- Mezzo Carico
- Partenza Ritardata 2-4-8 h
- Sistema di sicurezza antiallagamento: Aquastop
- Cerniere regolabili autobilancianti
- Cesti con Lift-up: + 3,5 cm in altezza

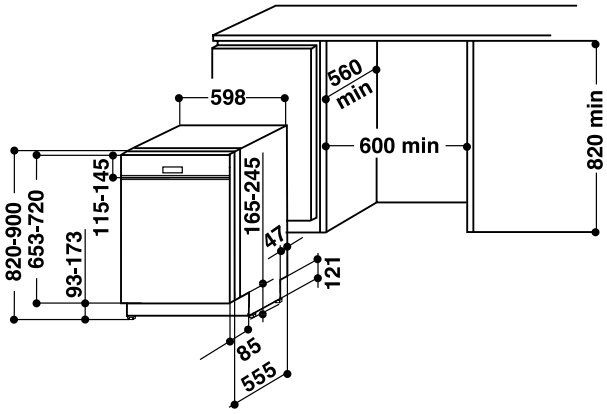

Nuova gamma Fast&Clean 28'
14 coperti

Modello	Colore	Codice
DBE 2B19 A B	**Nero**	**077525I55**

- **Classe di efficienza energetica F**
- **14 coperti**
- **Fast&Clean 28'**
- **Push&Go**
- Display LED
- **6 programmi**
- Mezzo Carico
- Partenza Ritardata 2-4-8 h
- Sistema di sicurezza antiallagamento: Aquastop
- Cerniere regolabili autobilancianti
- Cesti con Lift-up: + 3,5 cm in altezza

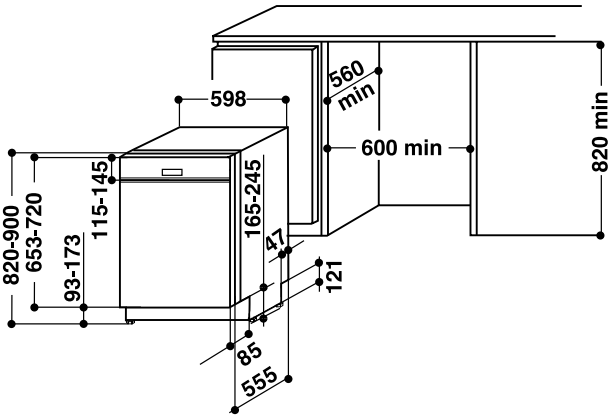

Gamma 45 cm
10 coperti

Modello	Colore	Codice
DSIC 3M19	**Bianco**	**077533I83**

- **Classe di efficienza energetica F**
- **10 coperti**
- Display Digitale
- **7 programmi**
- Partenza Ritardata 1-12 h
- Opzione Pastiglia
- Sistema di sicurezza antiallagamento: Overflow
- Cerniere regolabili autobilancianti
- Cesti con Lift-up: + 3,5 cm in altezza

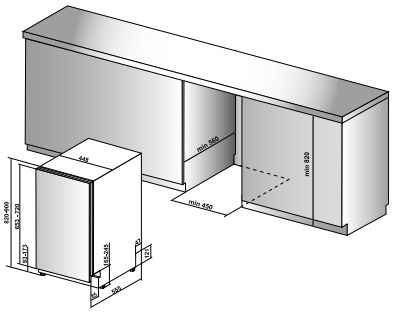

Gamma 45 cm
10 coperti

Modello	Colore	Codice
DSIE 2B10	**Bianco**	**077533I82**

- **Classe di efficienza energetica F**
- **10 coperti**
- Display LED
- **5 programmi**
- Mezzo Carico
- Sistema di sicurezza antiallagamento: Overflow
- Cerniere regolabili autobilancianti
- Cesti con Lift-up: + 3,5 cm in altezza

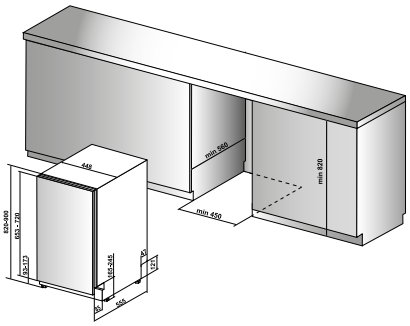

GLOSSARIO LAVASTOVIGLIE

Classe Energetica

Mezzo Carico

Indicatore luminoso di fine ciclo

Numero Coperti

Push&Go

Aquastop

Ciclo Extra

Sistema di asciugatura Auto Door

Partenza ritardata

Igiene eXtra

Fast&Clean 28'

Opzione pastiglia

Lavatrice da incasso, 8 kg, 1200 giri/min

Modello	Colore	Codice
BI WMIL 81284 EU	**Bianco**	**077505I13**

- Classe di efficienza energetica C
- Centrifuga regolabile fino a 1200 giri/min
- Capacità di carico fino a 8,0 kg
- Display LED
- Motore Inverter

- Programmi: Rapido 30', Cotone, Centrifuga e Scarico, Sintetici, Bianchi, Delicati, 20° C, Anti Odore, Misti, Risciacquo e Centrifuga, Centrifuga, Eco 40-60, Lana, Sport, Colorati

- Opzioni: Push&Go, Velocità centrifuga variabile, Antimacchia, Extra Risciacquo, Stira Facile, Temperatura, Partenza ritardata, Blocco tasti/sicurezza bambini

- Dimensioni del prodotto (cm A x L x P): 82 x 59,5 x 54,5

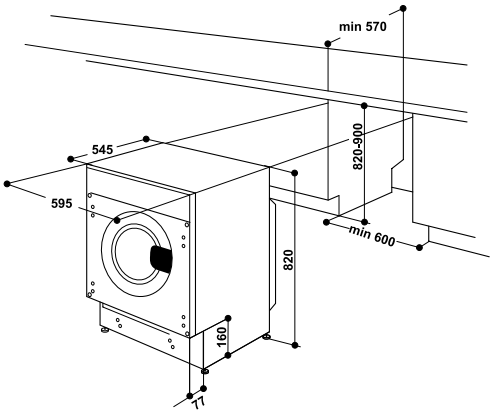

Lavatrice da incasso, 7 kg, 1200 giri/min

Modello	Colore	Codice
BI WMIL 71252 EU N	**Bianco**	**077505I14**

- Classe di efficienza energetica E
- Centrifuga regolabile fino a 1200 giri/min
- Capacità di carico fino a 7,0 kg
- Display LED
- Motore Universale

- Programmi: Rapido 30', Cotone, Centrifuga e Scarico, Sintetici, Bianchi, Delicati, 20° C, Anti Odore, Misti, Risciacquo e Centrifuga, Centrifuga, Eco 40-60, Lana, Sport, Colorati

- Opzioni: Push&Go, Velocità centrifuga variabile, Extra Risciacquo, Stira Facile, Antimacchia, Antistain option, Temperatura, Risciacquo Intensivo, Partenza ritardata, Blocco tasti/sicurezza bambini

- Dimensioni del prodotto (cm A x L x P): 82 x 59,5 x 54,5

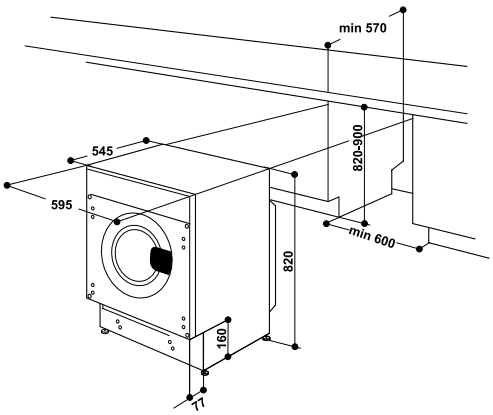

Lavasciuga da incasso 8 kg 6 kg, 1200 giri/min

Modello	Colore	Codice
BI WDIL 861284 EU	**Bianco**	**077512I17**

- Classe di efficienza energetica (lavaggio) C
- Classe di efficienza energetica (lavaggio e ascugatura) D
- Velocità massima di centrifuga fino a 1200 giri/min
- Capacità di carico (lavaggio) 8,0 kg
- Capacità di carico (lavaggio e ascugatura) 6,0 kg
- Display LED
- Motore Inverter
- Tubo di scarico di emergenza

- Programmi: Scuri, Colorati, Rapido 30', Lana, Sport, Cotone, Cotone con prelavaggio, Eco 40-60, Sintetici, Antiodore, Delicati, Lavasciuga 45', Misti, 20° C, Lavasciuga Rapido, Lavasciuga Sintetici, Risciacquo e Centrifuga, Scarico e Centrifuga

- Opzioni: Push&Go, Extra Risciacquo, Solo Asciugatura, Riduzione Centrifuga, Temperatura, Asciugatura, Sport, Candeggina

- Dimensioni prodotto (cm A x L x P): 82 x 59,5 x 54,5

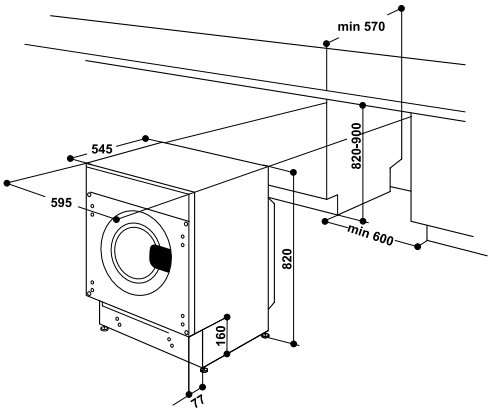

Combinato statico 1935 mm

Modello	Colore	Codice
IND 401	**Bianco**	**077056I88**

- Classe di efficienza energetica: F
- Classe di rumorosità: B, 35 dBA
- Dimensioni (AxLxP): 1935x690x545 mm
- **Capacità netta totale: 400 L**
  (299 L frigo/101 L freezer)
- Sistema di raffreddamento per il frigorifero statico
- Sistema di raffreddamento per il freezer statico con **tecnologia Low Frost**
- **Compressore Inverter**
- **Fresh Space**, cassetto per frutta e verdura con capacità extra
- Raffreddamento Rapido
- Congelamento Rapido

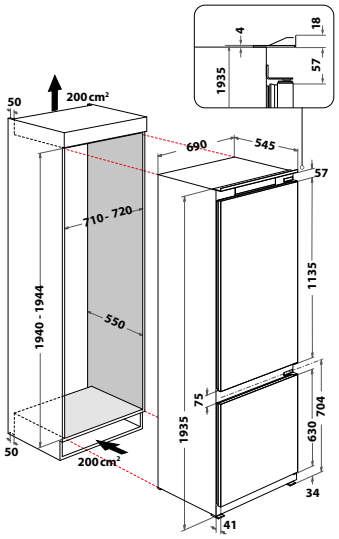

Combinato Total No Frost 1935 mm

Modello	Colore	Codice
INC20 T332	**Bianco**	**077054I70**

- Classe di efficienza energetica: E
- Classe di rumorosità: B, 34 dBA
- **Total NoFrost**
- Dimensioni (AxLxP): 1935x540x545 mm
- Capacità netta totale: 280 L (212 L frigo/68 L freezer)
- Interni flessibili
- **Compressore Inverter**
- **Push&Go**
- **ExtraFresh 0°C**
- **FreshSpace+**
- ExtraStrong Glass
- Ripiano portabottiglie
- Congelamento Rapido

15 anni di garanzia sul compressore - registrazione necessaria

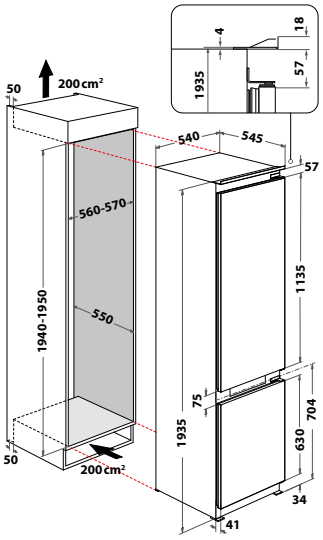

Combinato Total No Frost 1770 mm

Modello	Colore	Codice
INC18 T311	**Bianco**	**077040I56**

- Classe di efficienza energetica: F
- Classe di rumorosità: B, 34 dBA
- **Total NoFrost**
- Dimensioni (AxLxP): 1770x540x545 mm
- Capacità netta totale: 250 L (182 L frigo/68 L freezer)
- Interni flessibili
- **Compressore Inverter**
- **Push&Go**
- FreshSpace
- ExtraStrong Glass
- Congelamento Rapido

15 anni di garanzia sul compressore - registrazione necessaria

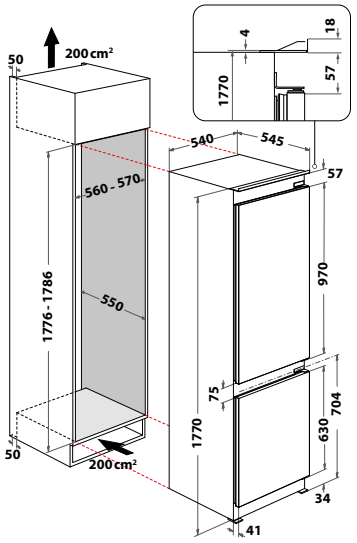

Combinato statico 1770 mm

Modello	Colore	Codice
B 18 A1 D V E/I 1	**Bianco**	**077040I52**
B 18 A1 D V E S/I 1	**Bianco**	**077040I53**

- Classe di efficienza energetica: F
- Classe di rumorosità: B, 35 dBA
- Dimensioni (AxLxP): 1770x540x545 mm
- Capacità netta totale: 273 L (194 L frigo/79 L freezer)
- Sistema di raffreddamento per il frigorifero ventilato
- Sistema di raffreddamento per il freezer statico con **tecnologia Low Frost**
- **Fresh Space**, cassetto per frutta e verdura con capacità extra
- Raffreddamento Rapido

Disponibile con aperture porte a sinistra:
B 18 A1 D V E S/I 1
Cod. EAN 8050147618011

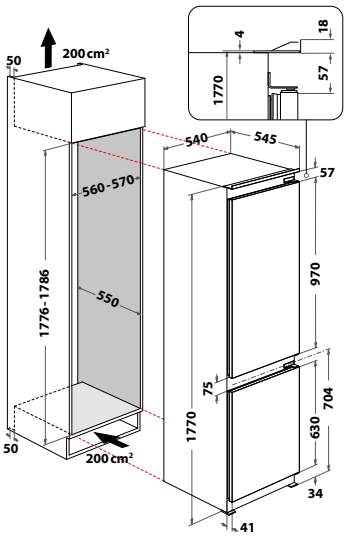

Combinato statico 1770 mm

Modello	Colore	Codice
B 18 A1 D/I 1	**Bianco**	**077040I33**
B 18 A1 D S /I 1	**Bianco**	**077040I34**

- Classe di efficienza energetica: F
- Classe di rumorosità: B, 35 dBA
- Dimensioni (AxLxP): 1770x540x545 mm
- Capacità netta totale: 273 L (194 L frigo/79 L freezer)
- Sistema di raffreddamento per il frigorifero statico
- Sistema di raffreddamento per il freezer statico con **tecnologia Low Frost**
- **Fresh Space**, cassetto per frutta e verdura con capacità extra

Disponibile con aperture porte a sinistra:
B 18 A1 D S/I 1
Cod. EAN 8050147611265

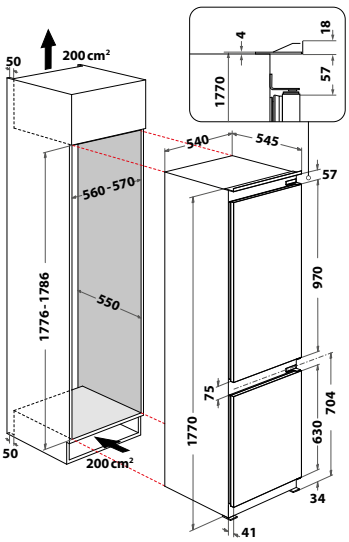

Doppia Porta statico 1576 mm

Modello	Colore	Codice
T 16 A1 D/I 1	**Acciaio**	**077030I22**

- Classe di efficienza energetica: F
- Classe di rumorosità: C, 36 dBA
- Dimensioni (AxLxP): 1576x540x545 mm
- Capacità netta totale: 239 L
  (191 L frigo/48 L freezer)
- Sistema di raffreddamento per il frigorifero statico
- Sistema di raffreddamento per il freezer statico
- 1 cassetto frutta e verdura

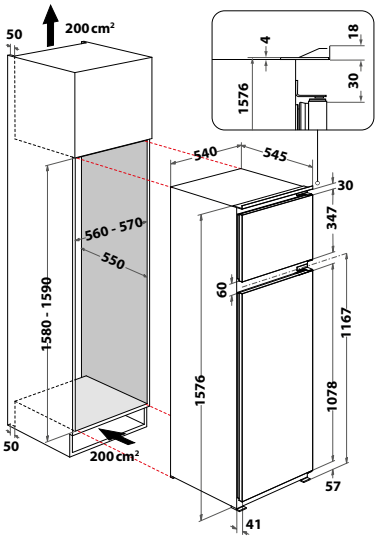

Doppia Porta statico 1450 mm

Modello	Colore	Codice
IN D 2040 AA	**Bianco**	**077025I46**
IN D 2040 AA / S	**Bianco**	**077025I47**

- Classe di efficienza energetica: F
- Classe di rumorosità: C, 39 dBA
- Dimensioni (AxLxP): 1450x540x540 mm
- Capacità netta totale: 205 L
  (169 L frigo/36 L freezer)
- Sistema di raffreddamento per il frigorifero statico
- Sistema di raffreddamento per il freezer statico
- 1 cassetto frutta e verdura

Disponibile con aperture porte a sinistra:
IN D 2040 AA/S
Cod. EAN 8050147547847

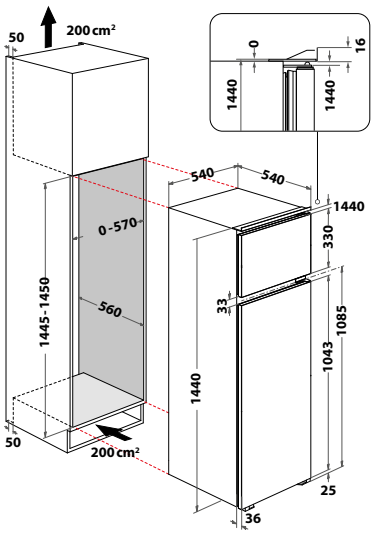

Frigorifero statico 1771 mm

Modello	Colore	Codice
INSZ 18011	**Bianco**	**077047I62**

- Classe di efficienza energetica: F
- Classe di rumorosità: B, 35 dBA
- Dimensioni (AxLxP): 1771x540x545 mm
- Capacità netta totale: 292 L
  (262 L frigo/30 L freezer)
- Sistema di raffreddamento per il frigorifero ventilato
- Sistema di raffreddamento per il freezer statico
- 2 cassetti frutta e verdura

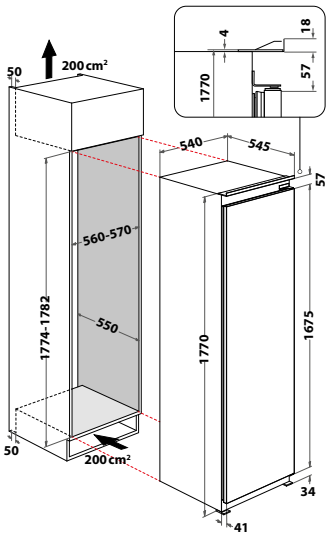

Frigorifero statico 1771 mm

Modello	Colore	Codice
INS 18011	**Bianco**	**077047I64**

- Classe di efficienza energetica: F
- Classe di rumorosità: B, 35 dBA
- Dimensioni (AxLxP): 1771x540x545 mm
- Capacità netta totale: 314 L
- Sistema di raffreddamento per il frigorifero ventilato
- 2 cassetti frutta e verdura

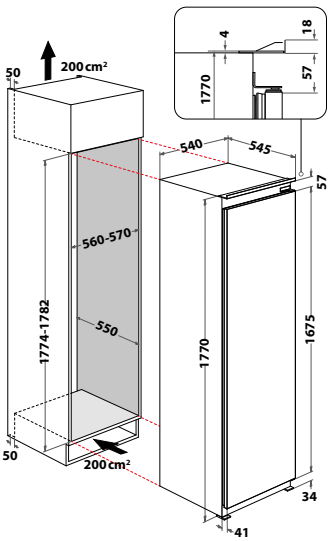

Frigorifero statico 1220 mm

Modello	Colore	Codice
SZ 12 A2D/I 1	**Inox**	**077019I09**

- Classe di efficienza energetica: F
- Classe di rumorosità: C, 39 dBA
- Dimensioni (AxLxP): 1220x540x545 mm
- Capacità netta totale: 189 L
  (171 L frigo/18 L freezer)
- Sistema di raffreddamento per il frigorifero statico
- Sistema di raffreddamento per il freezer statico
- 1 cassetto frutta e verdura

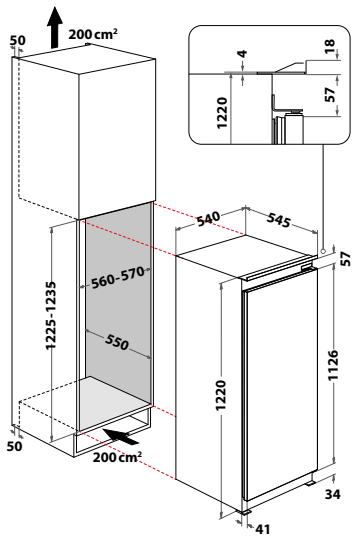

Frigorifero statico 1220 mm

Modello	Colore	Codice
S 12 A1 D/I 1	**Inox**	**077019I14**

- Classe di efficienza energetica: F
- Classe di rumorosità: B, 35 dBA
- Dimensioni (AxLxP): 1220x540x545 mm
- Capacità netta totale: 209 L
- Sistema di raffreddamento per il frigorifero statico
- 1 cassetto frutta e verdura

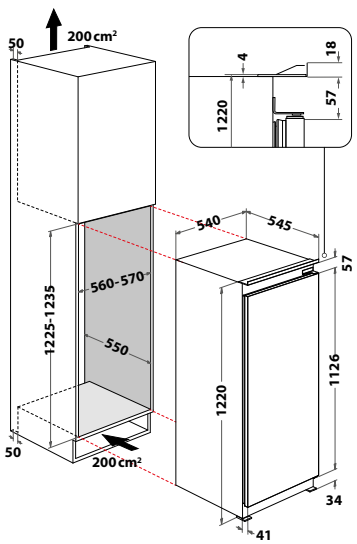

Frigorifero statico 815 mm

Modello	Colore	Codice
IN TSZ 1612 1	**Acciaio**	**077010I01**

- Classe di efficienza energetica: F
- Classe di rumorosità: C, 39 dBA
- Dimensioni (AxLxP): 815x596x545 mm
- Capacità netta totale: 126 L (108 L frigo/18 L freezer)
- Sistema di raffreddamento per il frigorifero statico
- Sistema di raffreddamento per il freezer statico
- 2 cassetti frutta e verdura

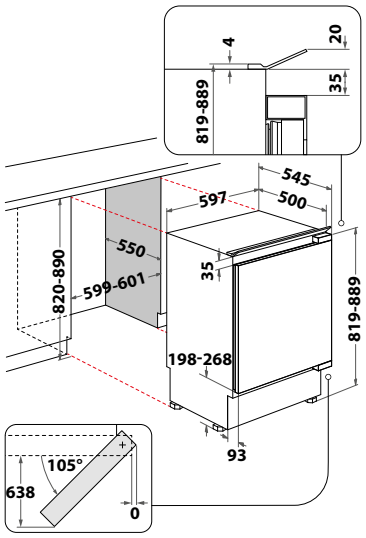

Frigorifero statico 815 mm

Modello	Colore	Codice
IN TS 1612 1	**Acciaio**	**077010I00**

- Classe di efficienza energetica: F
- Classe di rumorosità: C, 37 dBA
- Dimensioni (AxLxP): 815x596x545 mm
- Capacità netta totale: 144 L
- Sistema di raffreddamento per il frigorifero statico
- 2 cassetti frutta e verdura

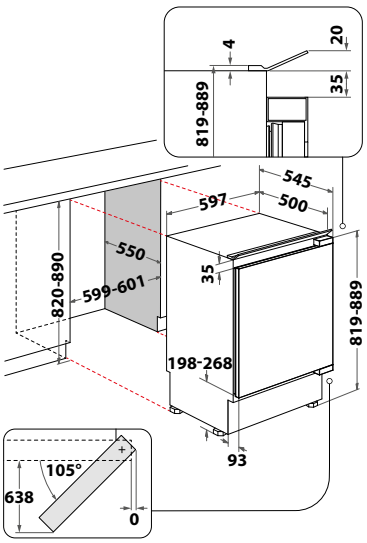

GLOSSARIO FREDDO

Classe energetica

Pure Wind

Low Frost

10 ANNI GRATIS DI GARANZIA SUI RICAMBI

GRANDE NOVITÀ

PER I TUOI ELETTRODOMESTICI
INDESIT

10 ANNI DI RICAMBI GRATIS

NON ANNULLA
LE GARANZIE DI 15 E 20 ANNI SU MOTORE E COMPRESSORE
MA SI AGGIUNGE AD ESSE

Le attuali garanzie di 5 e 10 anni su un solo componente **verranno assorbite** dalla nuova garanzia
10 ANNI DI RICAMBI GRATIS

I condizionatori non sono coperti da questa garanzia.
Continueranno ad avere 5 anni sul compressore se portatili o 10 anni se split.

REGISTRAZIONE OBBLIGATORIA!

Attivare la garanzia è semplice.

CHIAMA IL NUMERO UNICO
02.20.30
o visita **GaranPlus.it**

ATTIVALA* ottenendo il tuo
codice personale di registrazione
*Entro 60 giorni dalla data di acquisto.

RILASSATI e goditi
i tuoi nuovi vantaggi

Manodopera e uscita del tecnico sono a carico del cliente. Per poter usufruire dei vantaggi della Garanzia è necessario chiamare il numero 02.20.30, numero unico di assistenza Whirlpool. Termini&Condizioni disponibili sul sito GaranPlus.it

Assistenza Indesit competenza ed affidabilità a portata di mano

Benvenuto nel mondo Service di Indesit, l'assistenza tecnica autorizzata per gli elettrodomestici. Troverai tutte le soluzioni per una perfetta manutenzione e un funzionamento ottimale del tuo elettrodomestico. Scopri il supporto costante che Indesit dedica ai suoi clienti con un call center centralizzato e una rete di circa 250 centri assistenza dislocati su tutto il territorio italiano. Il servizio clienti, l'assistenza estesa e gli accessori originali Indesit sono a tua disposizione.

ASSISTENZA ESTESA

Assistenza clienti: tanti vantaggi per te

Registrazione

Facile, veloce, di effetto immediato. La registrazione è la chiave di accesso a tutti i vantaggi dell'assistenza Indesit. La **garanzia legale** protegge il tuo elettrodomestico **per i primi 24 mesi** contro ogni difetto di conformità assicurandoti gratuitamente: manodopera, ricambi, trasporto del prodotto presso il centro assistenza, nel caso non sia riparabile a domicilio e sostituzione nel caso di prodotto non riparabile. Registra il tuo elettrodomestico e avrai tanti vantaggi e servizi extra. Sarai informato sulle nuove offerte ed iniziative relative ai prodotti e ai servizi di assistenza tecnica di Indesit: **visita la sezione «Supporto»**.

Estensioni di assistenza

"Perché accontentarsi... quando puoi avere di più?"
La tranquillità con gli elettrodomestici Indesit è totalmente garantita. La conformità dei prodotti Indesit ai più elevati standard qualitativi permette di offrire, ad integrazione della garanzia legale, programmi di assistenza innovativi. Formule esclusive, offerte a condizioni vantaggiose, che rispondono ad ogni problema di manutenzione, la manodopera e le parti di ricambio originali. Un servizio che solo Indesit è in grado di offrire. Per aderire è sufficiente contattare il Numero Unico 02.20.30*, oppure online sul sito: **Indesit.it – sezione «Supporto»**

Lo **02.20.30** è attivo dal lunedì al venerdì dalle 8 alle 19; il sabato e la domenica dalle 9 alle 13.

*Al costo di una chiamata a rete fissa secondo il piano tariffario previsto dal proprio operatore

Servizio clienti

Il Servizio Clienti ufficiale Indesit ti offre una vasta gamma di servizi e prodotti ed è a tua completa disposizione in caso di problemi di funzionamento e manutenzione del tuo elettrodomestico.
Potrai richiedere consigli e informazioni relative al tuo modello Indesit oppure fissare un appuntamento con un tecnico.
Per scoprire tutti i nostri servizi contatta il numero unico

02.20.30*

7 giorni su 7

Oppure per ogni altro approfondimento visita il nostro sito dedicato Indesit.it – sezione «Supporto»

*Al costo di una chiamata a rete fissa secondo il piano tariffario previsto dal proprio operatore

Gli accessori

Dalla lunga esperienza Indesit nella realizzazione degli elettrodomestici, nasce la nuova gamma di accessori WPRO per la loro cura e manutenzione.
Prodotti di qualità per la pulizia e l'igiene, testati dai nostri laboratori e frutto della ricerca continua di formulazioni altamente efficaci e al tempo stesso rivolte al rispetto delle superfici da trattare e dell'ambiente.
Prodotti appositamente studiati per soddisfare le tue specifiche esigenze di pulizia: dal grasso incrostato del forno, ai cattivi odori del frigorifero, alle tracce di grasso nella lavastoviglie…
E una serie di prodotti per mantenere più a lungo l'elettrodomestico, evitando prematuri danneggiamenti.

Scopri tutti gli accessori che Indesit ha pensato per te e dove puoi trovarli sul sito: **Indesit.it**

LUBE INDUSTRIES SRL
Via dell'Industria, 4 - 62010 Treia (MC) Italia
Tel. centralino 0733 8401 (r.a.)
Fax 0733 840222 - 0733 840333
info@cucinelube.it - www.cucinelube.it
info@creokitchens.it - www.creokitchens.it

Lube Industries srl è dotata di Sistemi di Gestione
per l'Efficienza Ambientale, per la Qualità e per la Salute
e la Sicurezza sul Lavoro, in conformità alle norme:
UNI EN ISO 14001, UNI EN ISO 9001 e UNI EN ISO 45001.
Per maggiori informazioni visita il nostro sito
www.cucinelube.it